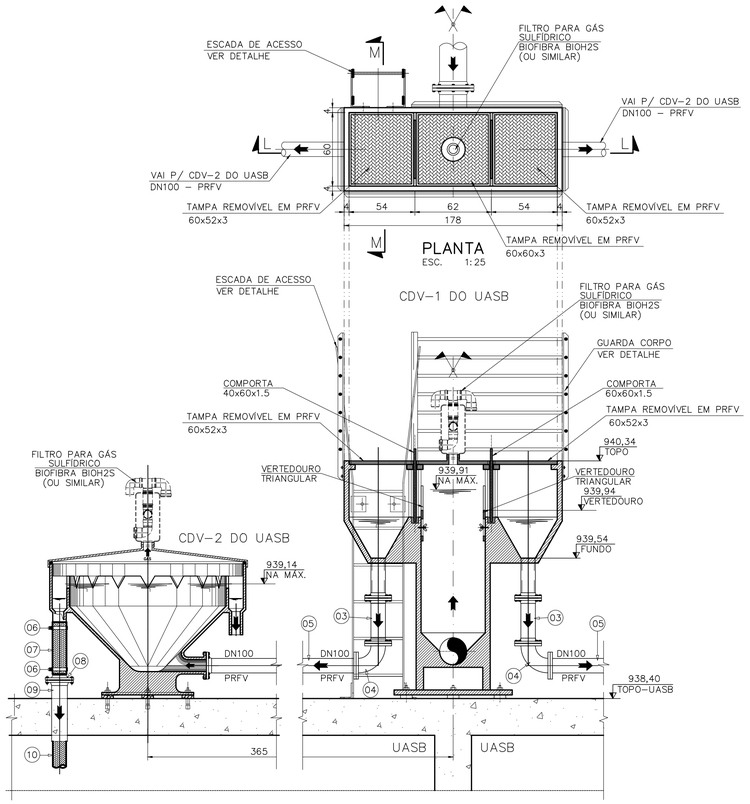

CORTE–LL
ESC. 1:25

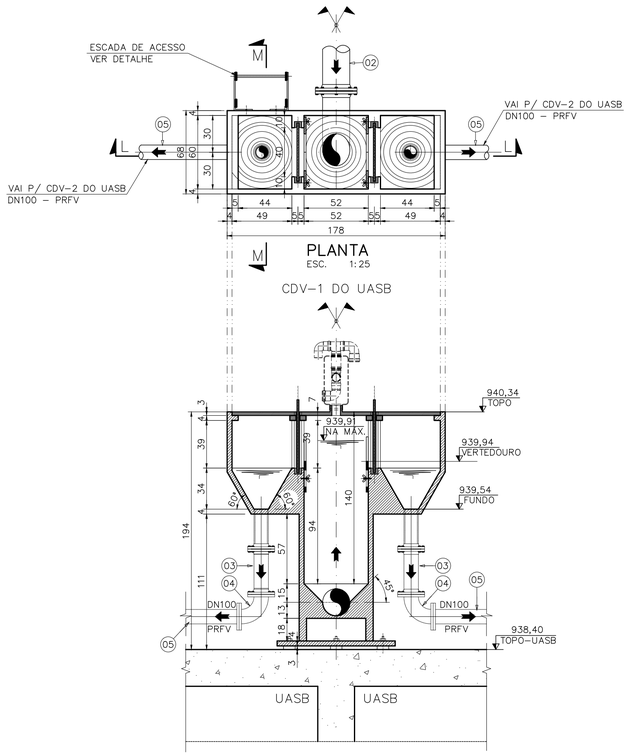

CORTE–LL
ESC. 1:25

VERTEDOURO TRIANGULAR

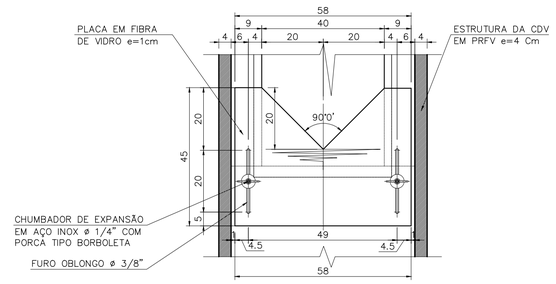

ELEVAÇÃO FRONTAL
ESC. 1:10

DETALHE ESCADA

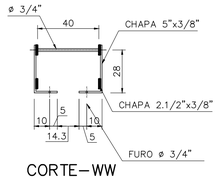

CORTE–WW
ESC. 1:20

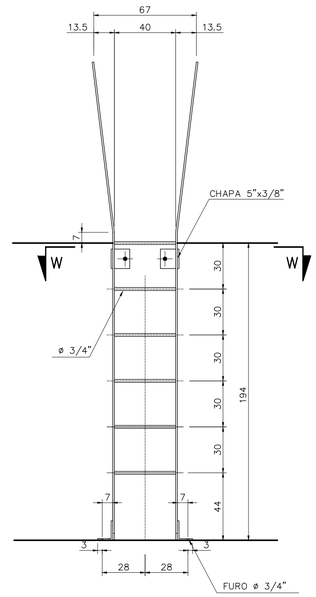

DETALHE – ELEVAÇÃO FRONTAL
ESC. 1:20

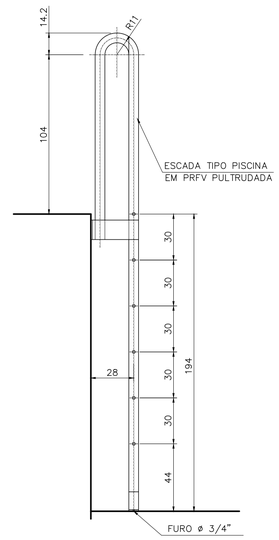

DETALHE – ELEVAÇÃO LATERAL
ESC. 1:20

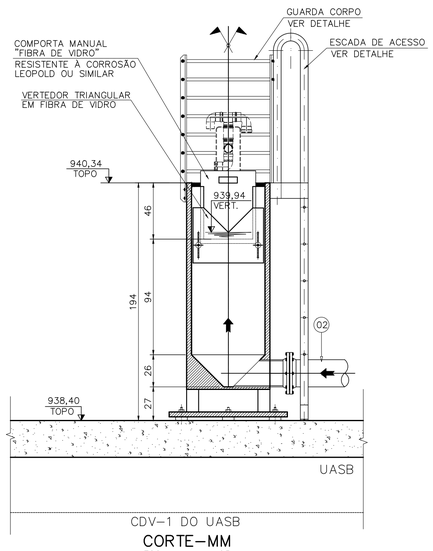

CORTE–MM
ESC. 1:25

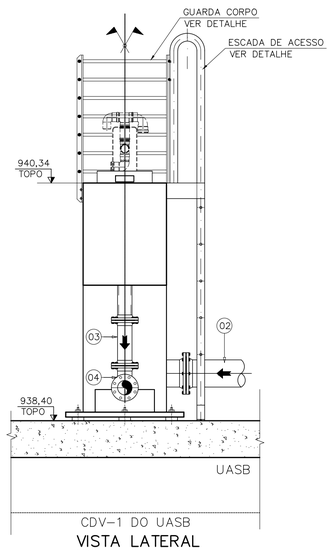

VISTA LATERAL
ESC. 1:25

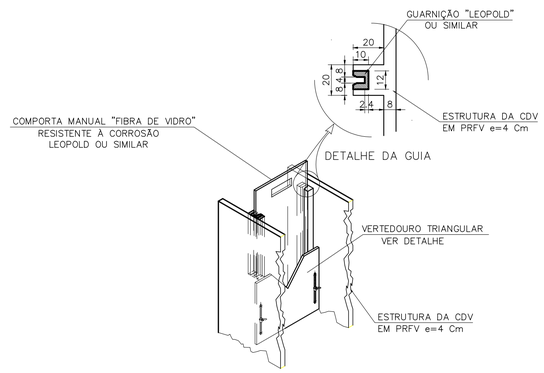

FIXAÇÃO DA COMPORTA
ESC. 1:20

REV.	DESCRIÇÃO	DATA	EXEC.	VERIF.	APROV.
D	EMISSÃO INICIAL	01/2022	EDÉSIO	XXXXX	FLS

CONTRATADA: ENPROCON

CONTRATO Nº: 033/2021
RESP.TÉCN.: FREDERICO LUCIANO SANTOS
REG.CREA: 76.769/D

ADMINISTRAÇÃO MUNICIPAL
MAYCON CRISTIAN DE PAIVA SOUZA
SECRETÁRIO MUNICIPAL DE INFRAESTRUTURA, TRANSPORTE E OBRAS

CONTRATANTE:
MUNICÍPIO DE RIO PARANAÍBA

PROGRAMA:

MUNICÍPIO/ÁREA:
RIO PARANAÍBA
Distrito Sede

TÍTULO:
SISTEMA DE ESGOTAMENTO SANITÁRIO
ESTAÇÃO DE TRATAMENTO DE ESGOTOS
U.A.S.B
CDV–I DO UASB, PLANTA, CORTES e DETALHES

DATA: JANEIRO/2022
ESCALA: INDICADA
PRANCHA: 41/50
ARQUIVO: 33a44_RP_ETE_UASB.dwg

A1