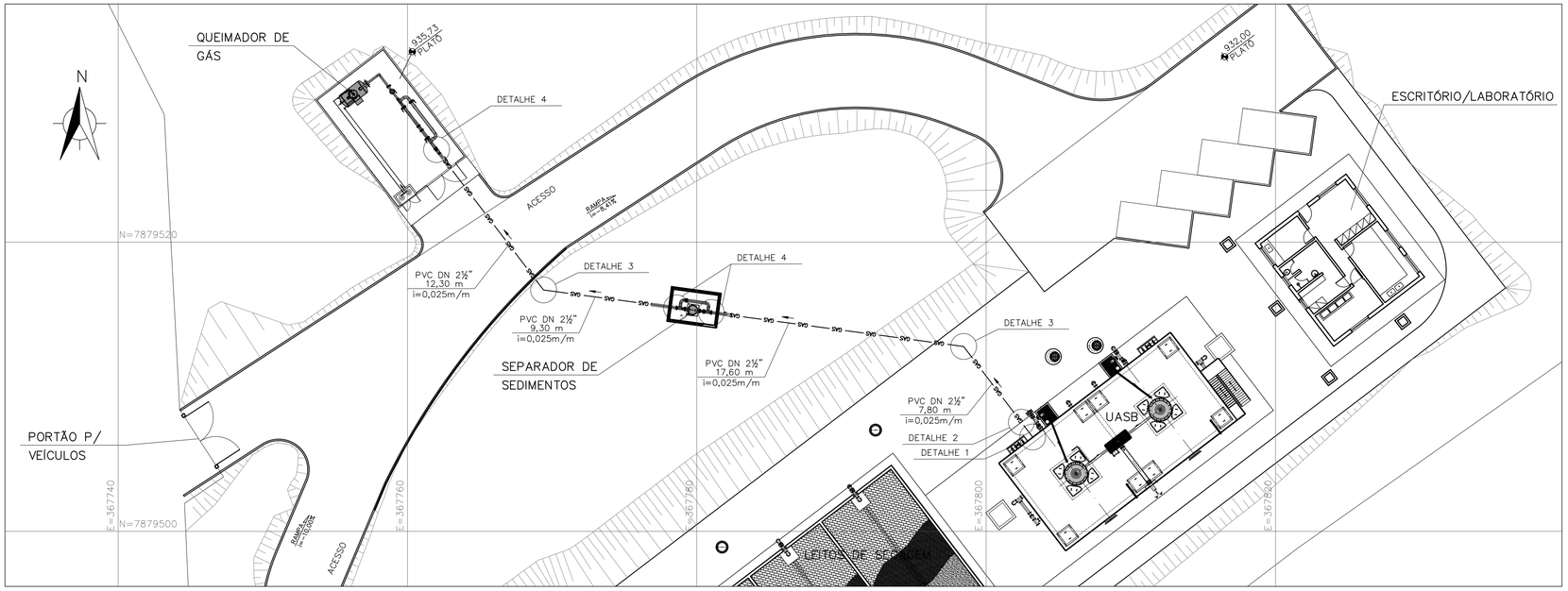

SITUAÇÃO/ INTERLIGAÇÃO
SEM ESC.

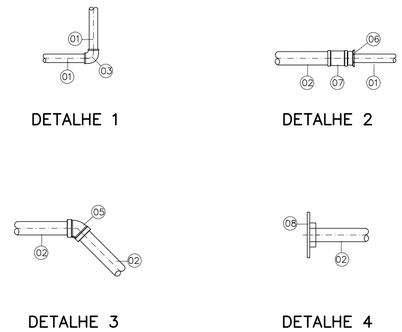

DETALHE 1 DETALHE 2

DETALHE 3 DETALHE 4

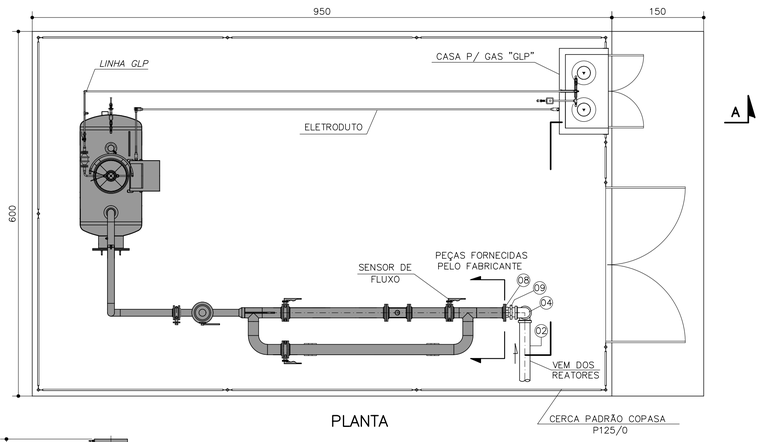

PLANTA

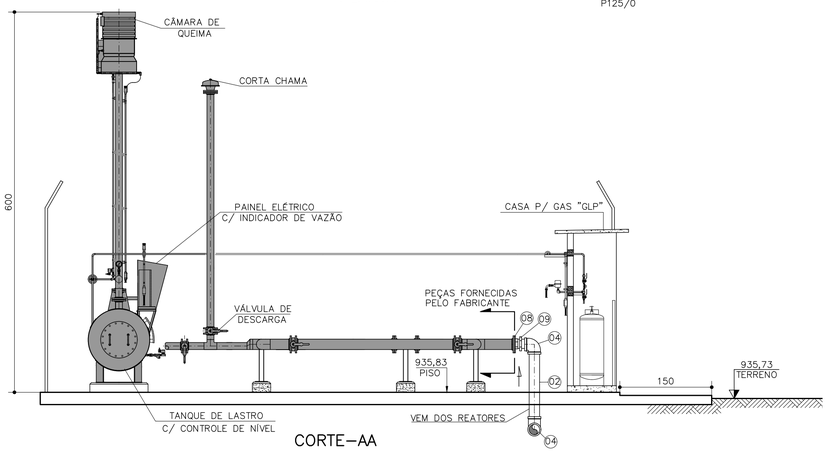

CORTE–AA

QUEIMADOR DE GÁS
ESC.: 1:50

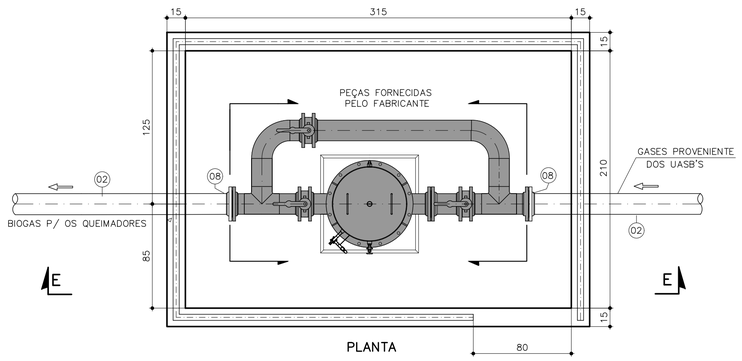

PLANTA

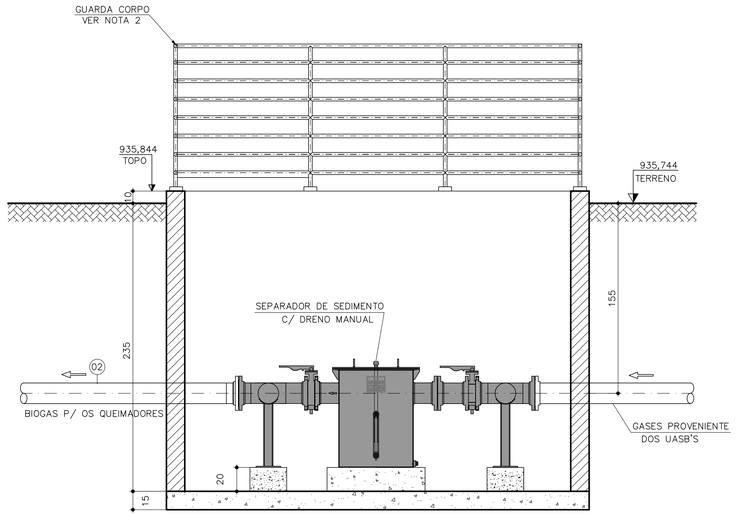

CORTE–EE

SEPARADOR DE SEDIMENTOS (PURGADOR)
ESC.: 1:25

NOTAS:

1– COTAS EM CENTÍMETROS, ELEVAÇÕES EM METROS, SALVO INDICAÇÃO CONTRÁRIA.
2– GUARDA–CORPO MONTADO COM PERFIS FABRICADOS PELO PROCESSO DE PULTRUSÃO, INTERLIGADOS POR INSERTOS EM FIBRA DE VIDRO COM RESINA TIPO ESTER–VINÍLICA NA COR AMARELO E RODAPÉS COM REBITE EM AÇO INOX CONFORME NBR–14718.
4– CONSIDERAR ESPECIFICAÇÕES PARA AS PEÇAS EM AÇO GALVANIZADO – SCH–80 E AS PEÇAS EM FoFo PN–10.
5– OS COMPONENTRES METÁLICOS DESTA UNIDADE QUE NÃO FOREM EM INOX/ALUMÍNIO, DEVERÃO TER SUA SUPERFÍCIE PREPARADA COM:
– JATEAMENTO ABASIVO CONFORME NORMA SSPC–1068 (SIS SA 2,5).
– PINTURA EM COALTAR EPOXI/ALCATRÃO DE ULHA EM 2 DEMÃOS DE 200 m CADA.

LEGENDA:

UNIDADES E ACESSÓRIOS FORNECIDOS PELO FABRICANTE

09	NIPLE PVC ROSCÁVEL	2½"	PÇ	01
08	FLANGE EM FERRO GALVANIZADO	2½"	PÇ	03
07	LUVA PVC ROSCÁVEL	2½"	PÇ	01
06	BUCHA DE REDUÇÃO PVC ROSCÁVEL	2½"x1½"	PÇ	01
05	COTOVELO 45° PVC ROSCÁVEL	2½"	PÇ	02
04	COTOVELO 90° PVC ROSCÁVEL	2½"	PÇ	02
03	COTOVELO 90° PVC ROSCÁVEL	1½"	PÇ	01
02	TUBO PVC ROSCÁVEL	2½"	m	48,00
01	TUBO PVC ROSCÁVEL	1½"	m	8,00

QUEIMADOR DE GÁS

ITEM	DESCRIÇÃO	DIÂM.	UNID.	QUANT.

RELAÇÃO DE MATERIAIS

REV.	DESCRIÇÃO	DATA	EXEC.	VERIF.	APROV.
0	EMISSÃO INICIAL	01/2022	EDÉSIO	XXXXX	FLS

CONTRATADA: ENPROCON
CONTRATO Nº: 033/2021
RESP.TÉCN.: FREDERICO LUCIANO SANTOS
REG.CREA: 76.769/D
ADMINISTRAÇÃO MUNICIPAL
MAYCON CRISTIAN DE PAIVA SOUZA
SECRETÁRIO MUNICIPAL DE INFRAESTRUTURA, TRANSPORTE E OBRAS

CONTRATANTE:
MUNICÍPIO DE RIO PARANAÍBA

PROGRAMA:

MUNICÍPIO/ÁREA:
RIO PARANAÍBA
Distrito Sede

TÍTULO:
SISTEMA DE ESGOTAMENTO SANITÁRIO
ESTAÇÃO DE TRATAMENTO DE ESGOTOS
QUEIMADOR DE GÁS
PLANTA, CORTE, INTERLIGAÇÃO E DETALHES

DATA: JANEIRO/2022
ESCALA: INDICADA
PRANCHA: 47/50
ARQUIVO: 47_RP_ETE_QUEIMADOR.dwg

A1