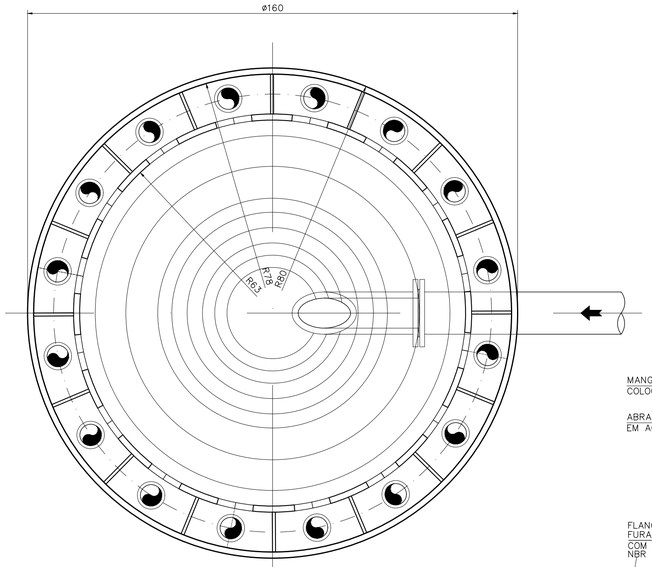

PLANTA
ESC. 1:10

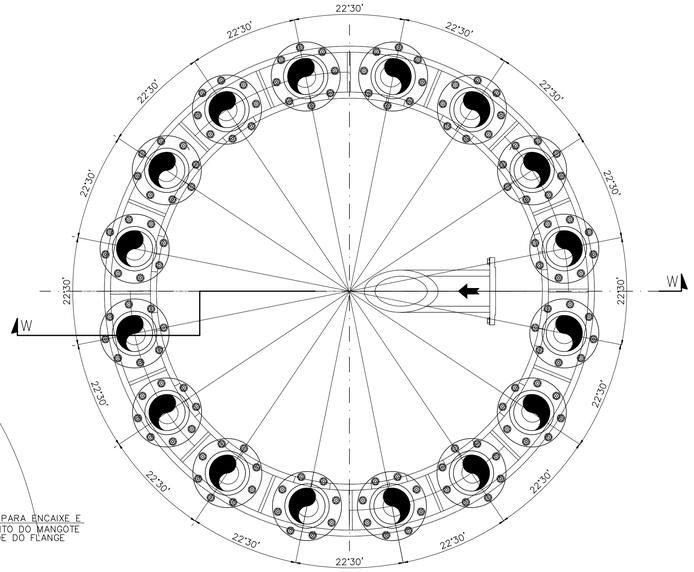

PLANTA
ESC. 1:10

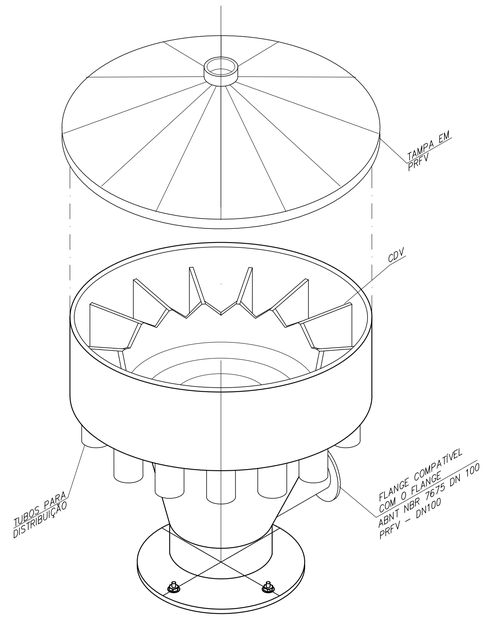

PERSPECTIVA
ESC. 1:10

CAIXA DE DISTRIBUIÇÃO DE VAZÃO
CDV DO UASB

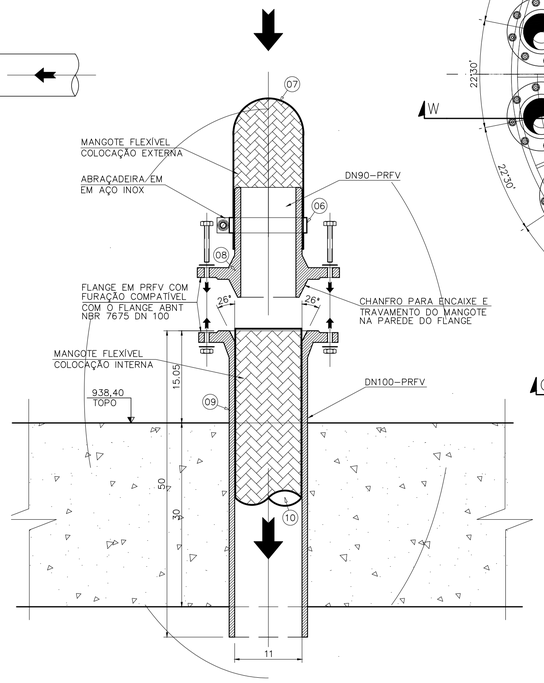

DETALHE–1
ESC. 1:5

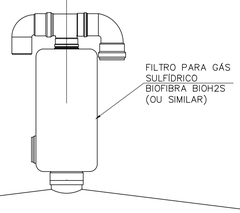

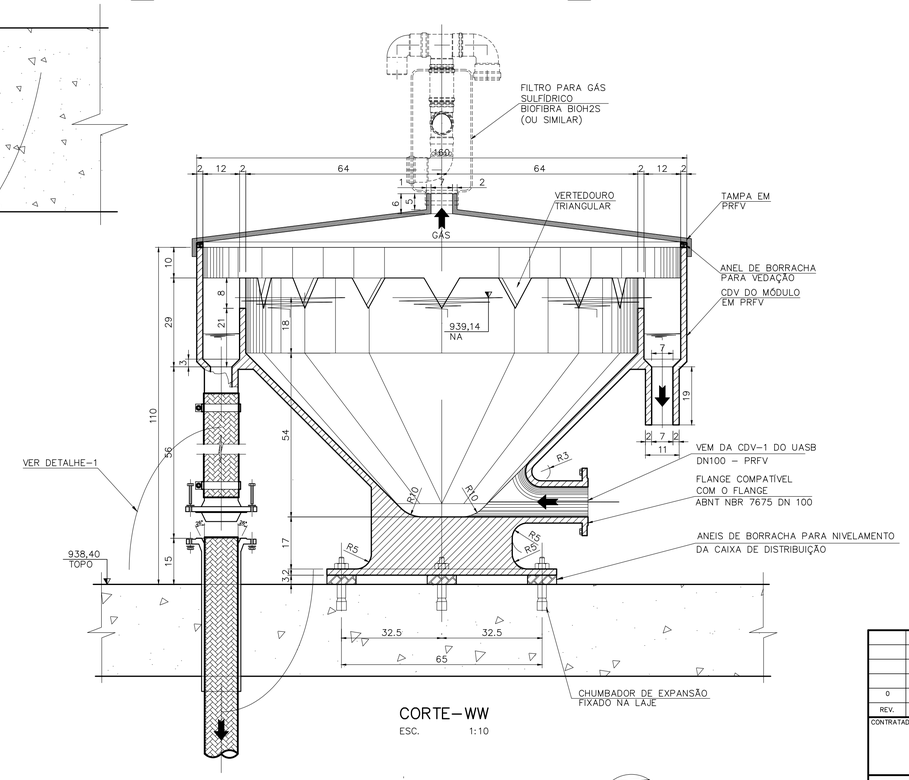

CORTE–WW
ESC. 1:10

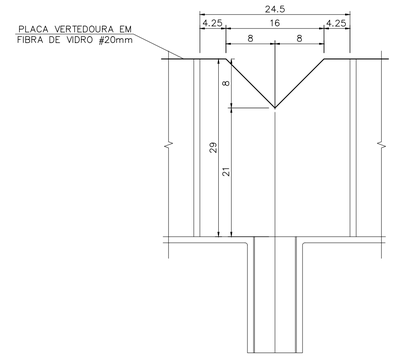

DETALHE DO VERTEDOURO
ESC. 1:5

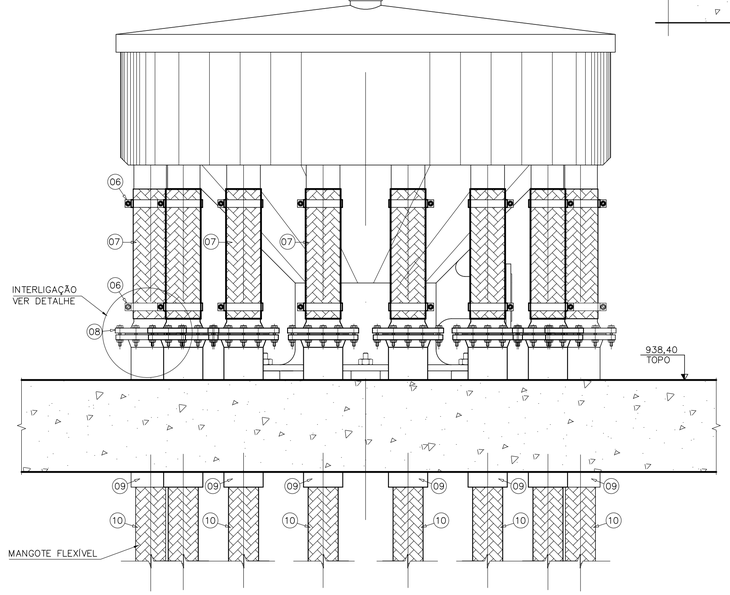

VISTA–OO
ESC. 1:10

PERSPECTIVA
SEM ESCALA

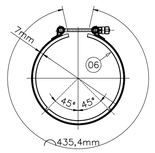

ABERTA
ESC. 1:5

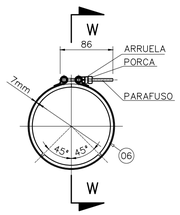

FECHADA
ESC. 1:5

CORTE WW
SEM ESCALA

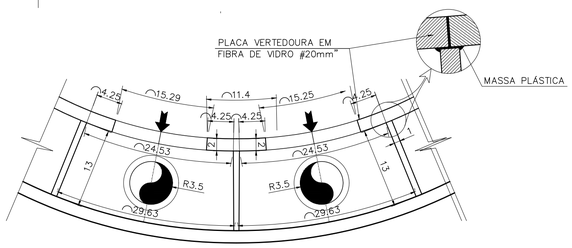

DETALHE DA CALHA VERTEDOURA
ESC. 1:5

REV.	DESCRIÇÃO	DATA	EXEC.	VERIF.	APROV.
0	EMISSÃO INICIAL	01/2022	EDÉSIO	XXXXX	FLS

CONTRATADA: ENPROCON

CONTRATO Nº: 033/2021

RESP.TÉCN.: FREDERICO LUCIANO SANTOS

REG.CREA: 76.769/D

ADMINISTRAÇÃO MUNICIPAL

MAYCON CRISTIAN DE PAIVA SOUZA
SECRETÁRIO MUNICIPAL DE INFRAESTRUTURA, TRANSPORTE E OBRAS

CONTRATANTE:

MUNICÍPIO DE RIO PARANAÍBA

PROGRAMA:

MUNICÍPIO/ÁREA:

RIO PARANAÍBA
Distrito Sede

TÍTULO:

SISTEMA DE ESGOTAMENTO SANITÁRIO
ESTAÇÃO DE TRATAMENTO DE ESGOTOS
U.A.S.B
CDV–2 DO UASBB, PLANTA CORTES e DETALHES

DATA: JANEIRO/2022

ESCALA: INDICADA

PRANCHA: 42/50

ARQUIVO: 33a44_RP_ETE_UASB.dwg

A1