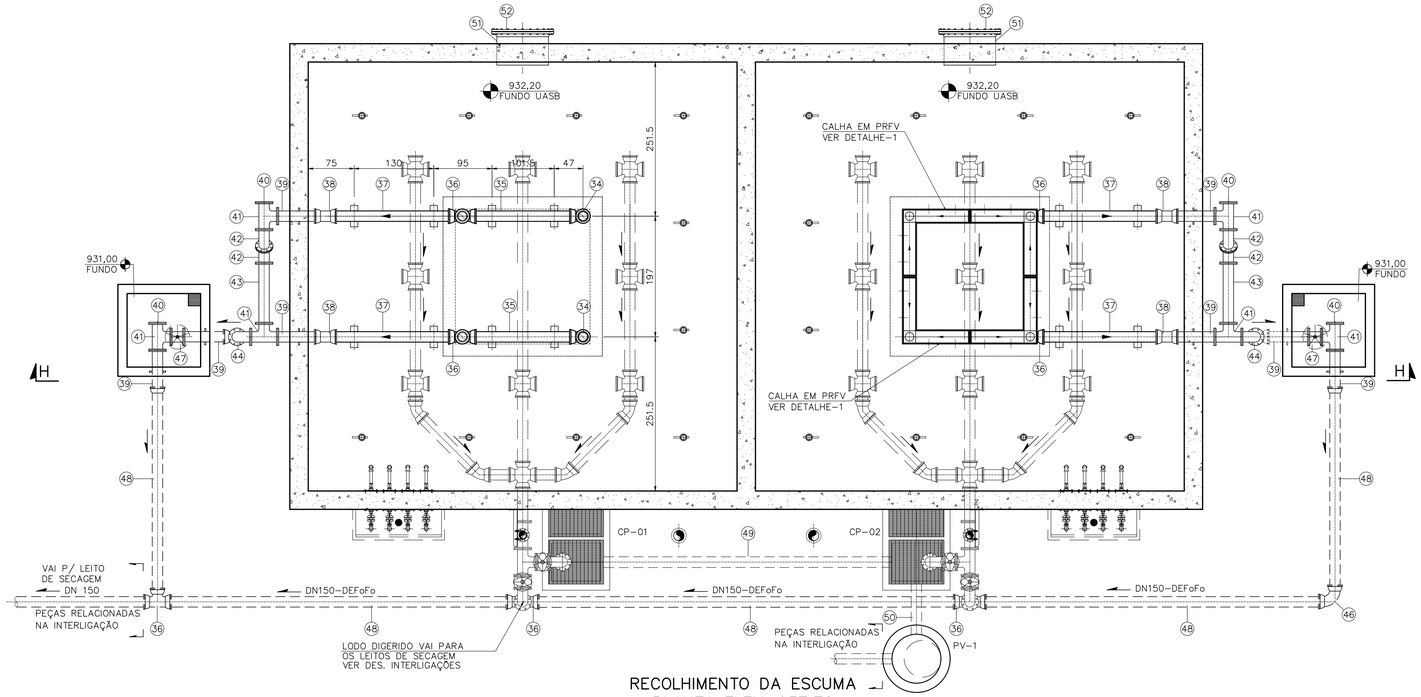

RECOLHIMENTO DA ESCUMA
PLANTA ELEV. 937,70
ESC. 1:50

DETALHE-1
CALHA DE RECOLHIMENTO DA ESCUMA EM PRFV (x8)

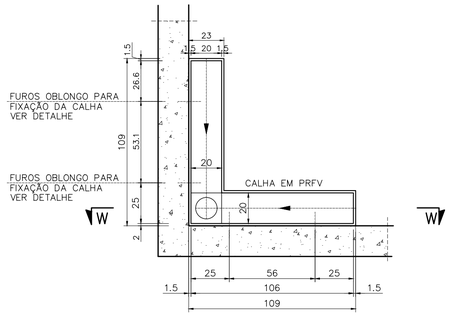

PLANTA
ESC. 1:20

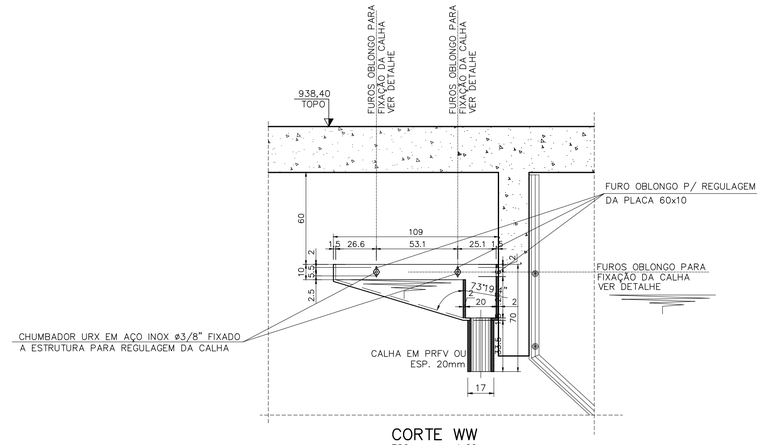

CORTE WW
ESC. 1:20

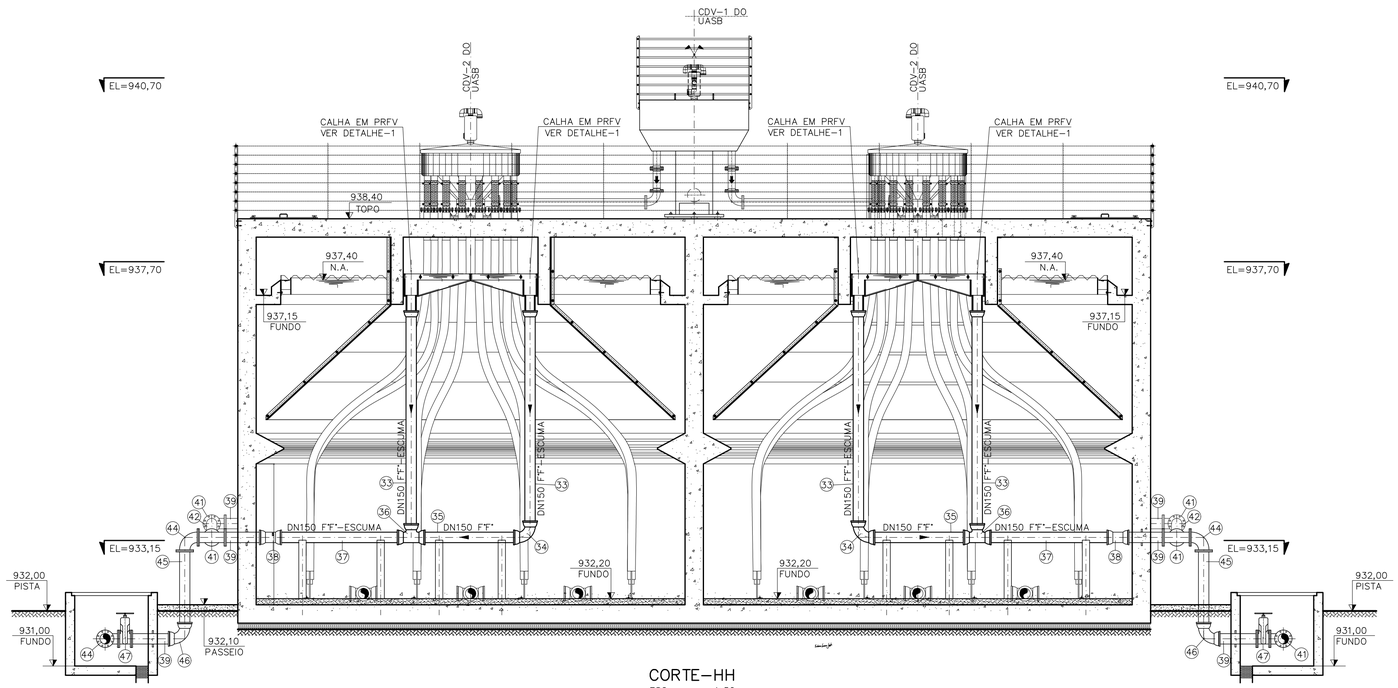

CORTE-HH
ESC. 1:50

NOTAS:

1- COTAS EM CENTÍMETROS, ELEVAÇÕES EM METROS, SALVO INDICAÇÃO CONTRÁRIA.
2- CONSIDERAR ESPECIFICAÇÕES PARA AS PEÇAS EM AÇO GALVANIZADO - SCH-80 E AS PEÇAS EM FoFo PN-10.

REV.	DESCRIÇÃO	DATA	EXEC.	VERIF.	APROV.
0	EMISSÃO INICIAL	01/2022	EDÉSIO	XXXXX	FLS

CONTRATADA: ENPROCON

CONTRATO Nº: 033/2021
RESP.TÉCN.: FREDERICO LUCIANO SANTOS
REG.CREA: 76.769/D

ADMINISTRAÇÃO MUNICIPAL
MAYCON CRISTIAN DE PAIVA SOUZA
SECRETÁRIO MUNICIPAL DE INFRAESTRUTURA, TRANSPORTE E OBRAS

CONTRATANTE: MUNICÍPIO DE RIO PARANAÍBA

PROGRAMA:

MUNICÍPIO/ÁREA: RIO PARANAÍBA
Distrito Sede

TÍTULO: SISTEMA DE ESGOTAMENTO SANITÁRIO
ESTAÇÃO DE TRATAMENTO DE ESGOTOS
U.A.S.B
PLANTA ELEV. 937,70, CORTE HH

DATA: JANEIRO/2022
ESCALA: INDICADA
PRANCHA: 40/50
ARQUIVO: 33o44_RP_ETE_UASB.dwg

A1