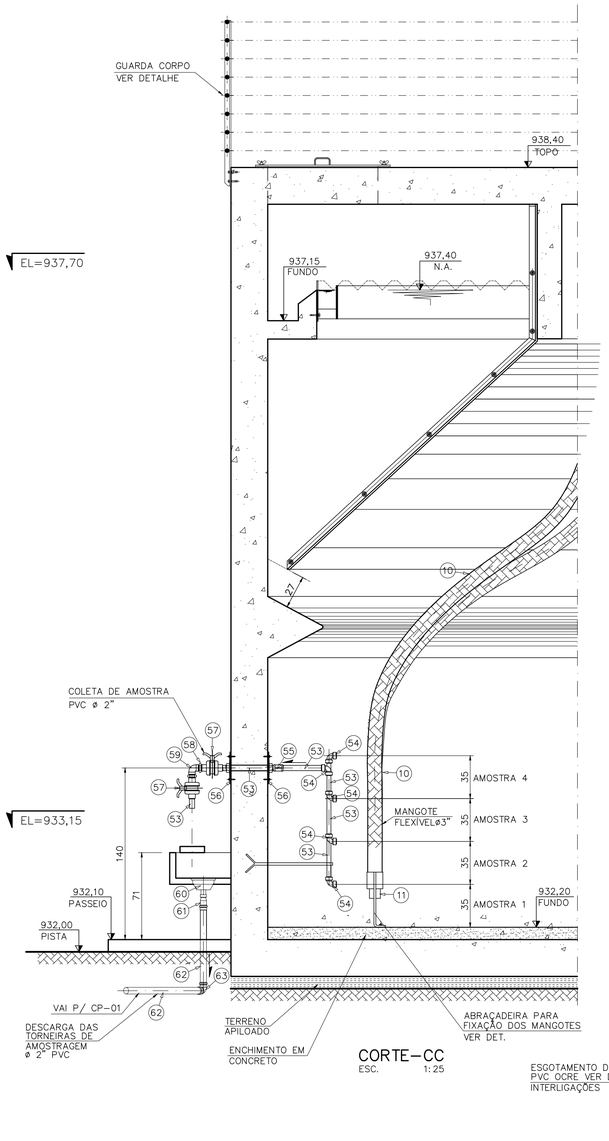

CORTE–CC
ESC. 1:25

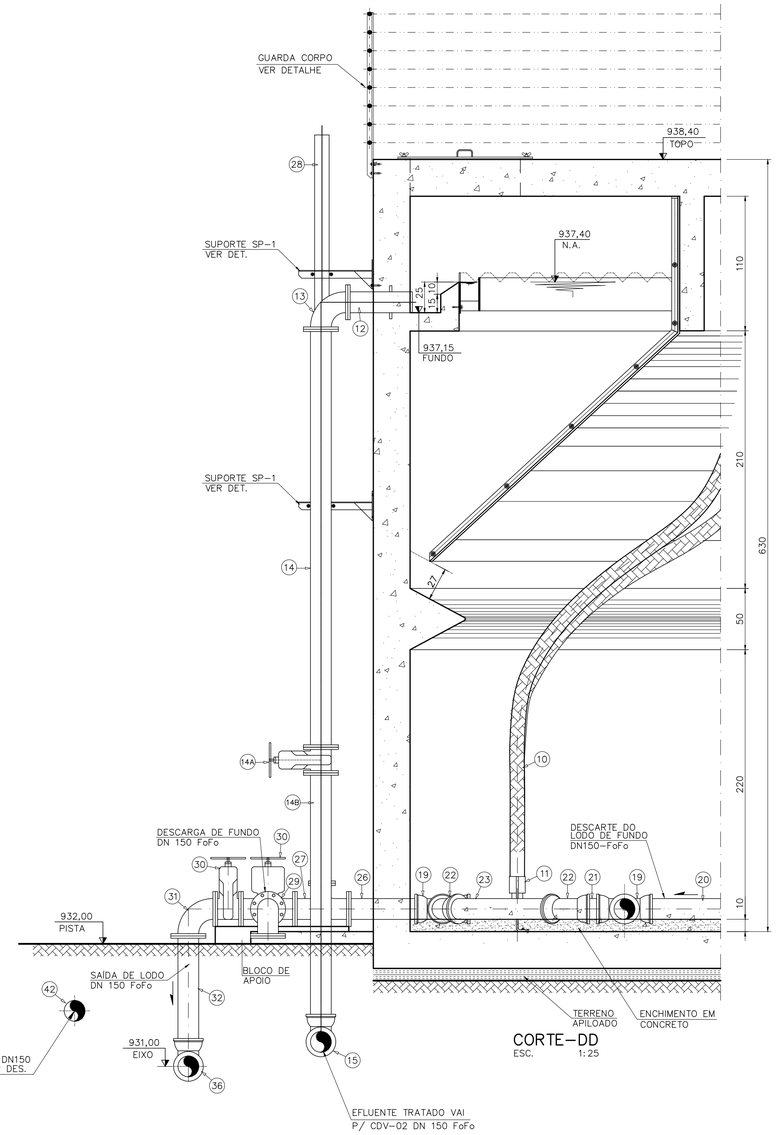

CORTE–DD
ESC. 1:25

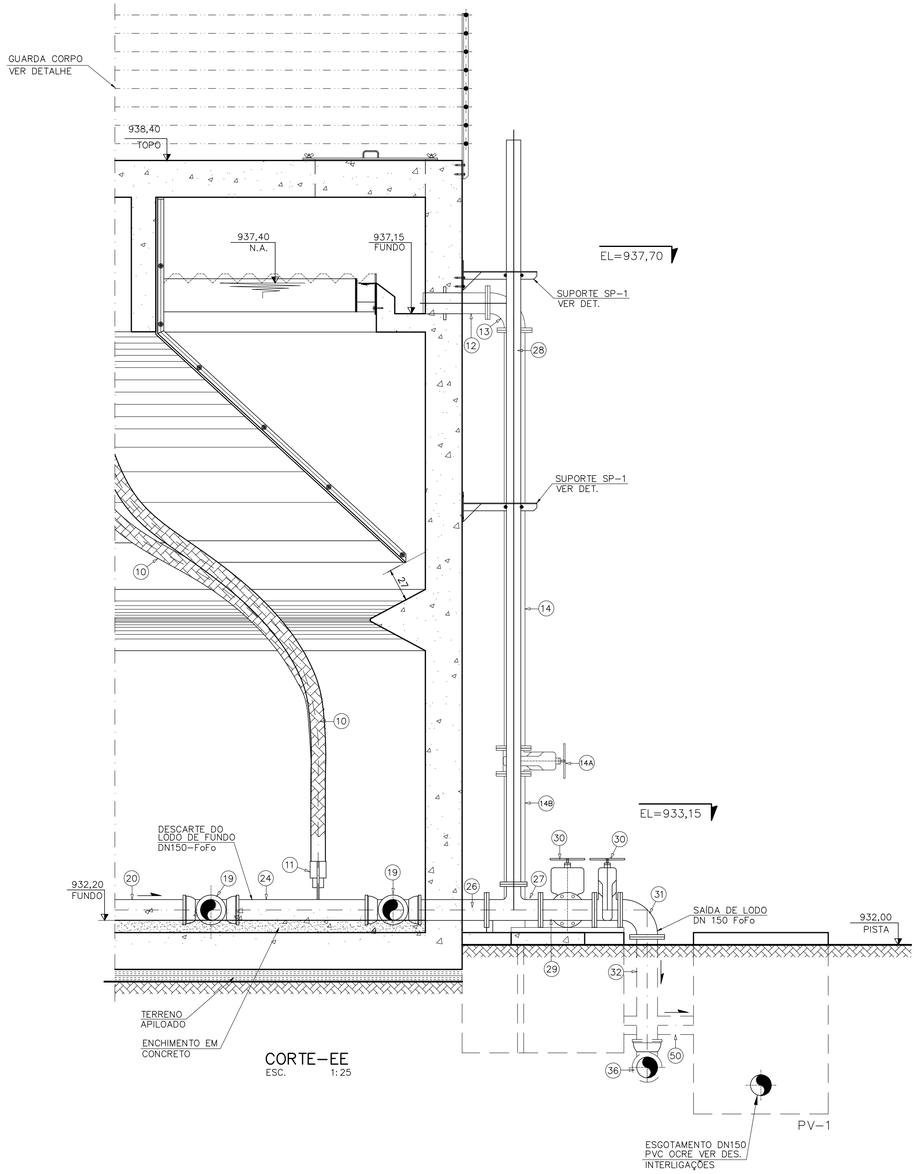

CORTE–EE
ESC. 1:25

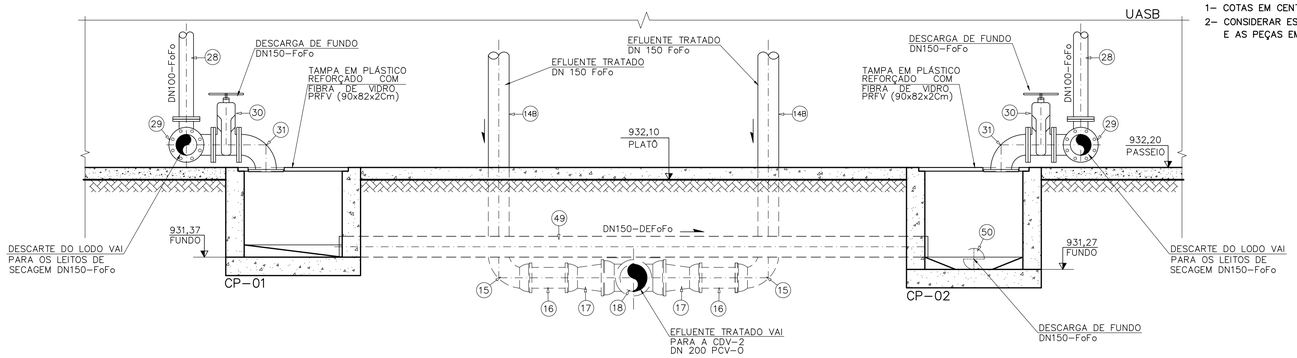

CORTE–FF
ESC. 1:25

NOTAS:

1– COTAS EM CENTÍMETROS, ELEVAÇÕES EM METROS, SALVO INDICAÇÃO CONTRÁRIA.
2– CONSIDERAR ESPECIFICAÇÕES PARA AS PEÇAS EM AÇO GALVANIZADO – SCH–80 E AS PEÇAS EM FoFo PN–10.

REV.	DESCRIÇÃO	DATA	EXEC.	VERIF.	APROV.
0	EMISSÃO INICIAL	01/2022	EDÉSIO	XXXXX	FLS

CONTRATADA: ENPROCON

CONTRATO Nº: 033/2021
RESP.TÉCN.: FREDERICO LUCIANO SANTOS
REG.CREA: 76.769/D

ADMINISTRAÇÃO MUNICIPAL
MAYCON CRISTIAN DE PAIVA SOUZA
SECRETÁRIO MUNICIPAL DE INFRAESTRUTURA, TRANSPORTE E OBRAS

CONTRATANTE:
MUNICÍPIO DE RIO PARANAÍBA

PROGRAMA:

MUNICÍPIO/ÁREA:
RIO PARANAÍBA
Distrito Sede

TÍTULO:
SISTEMA DE ESGOTAMENTO SANITÁRIO
ESTAÇÃO DE TRATAMENTO DE ESGOTOS
U.A.S.B
CORTES, CC, DD, EE e FF

DATA: JANEIRO/2022
ESCALA: INDICADA
PRANCHA: 37/50
ARQUIVO: 33a44_RP_ETE_UASB.dwg

A1