DETALHE DA CAIXA DISTRIBUIDORA DE VAZÃO

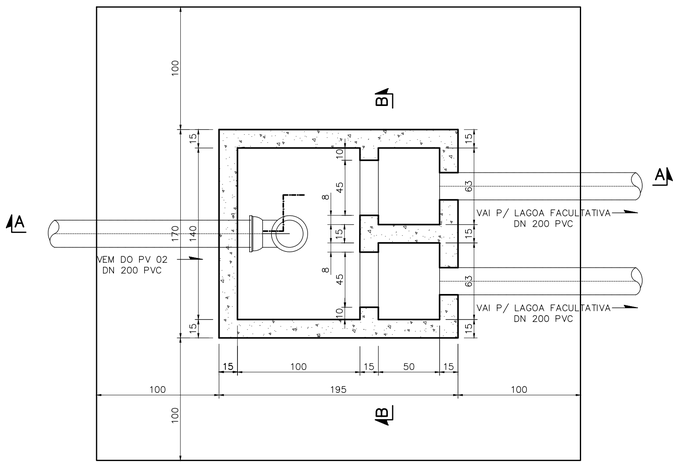

PLANTA
ESC.: 1:25

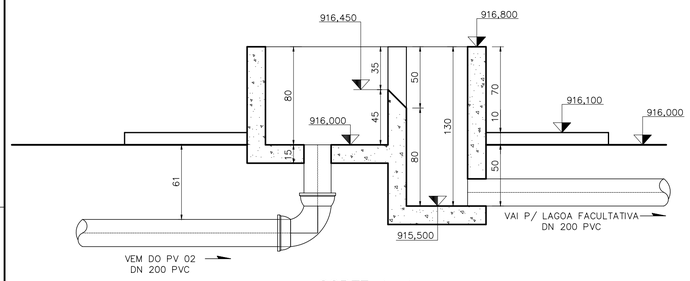

CORTE A–A
ESC.: 1:25

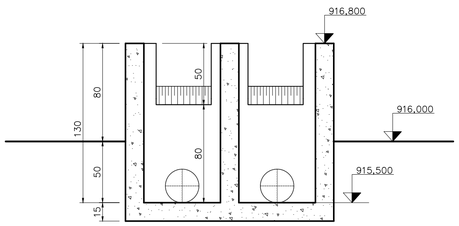

CORTE B–B
ESC.: 1:25

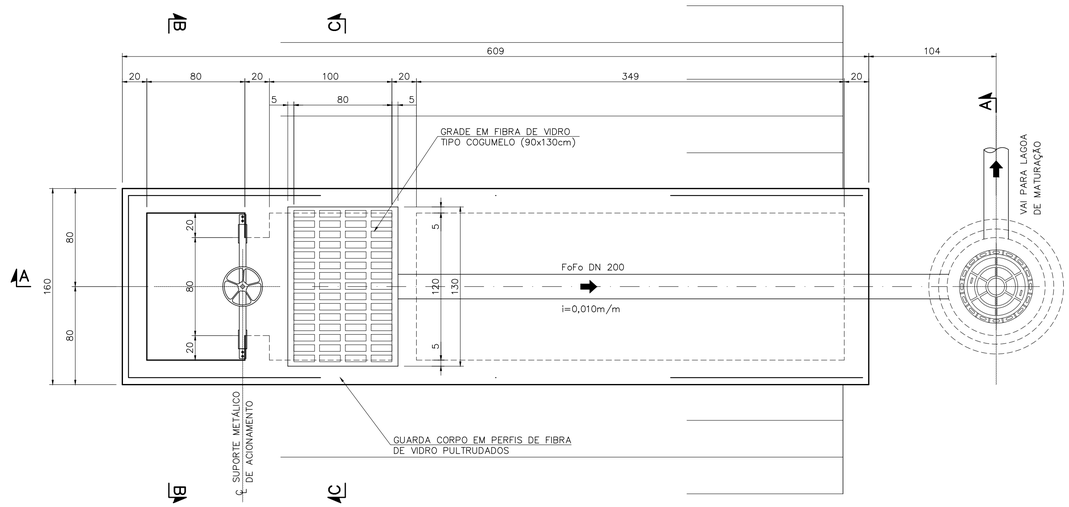

LAGOA FACULTATIVA
DISPOSITIVO DE SAÍDA – PLANTA
ESC.: 1:25

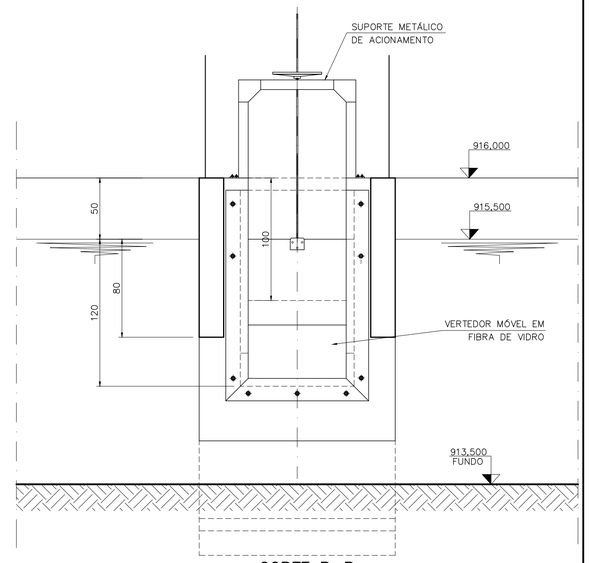

CORTE B–B
ESC.: 1:25

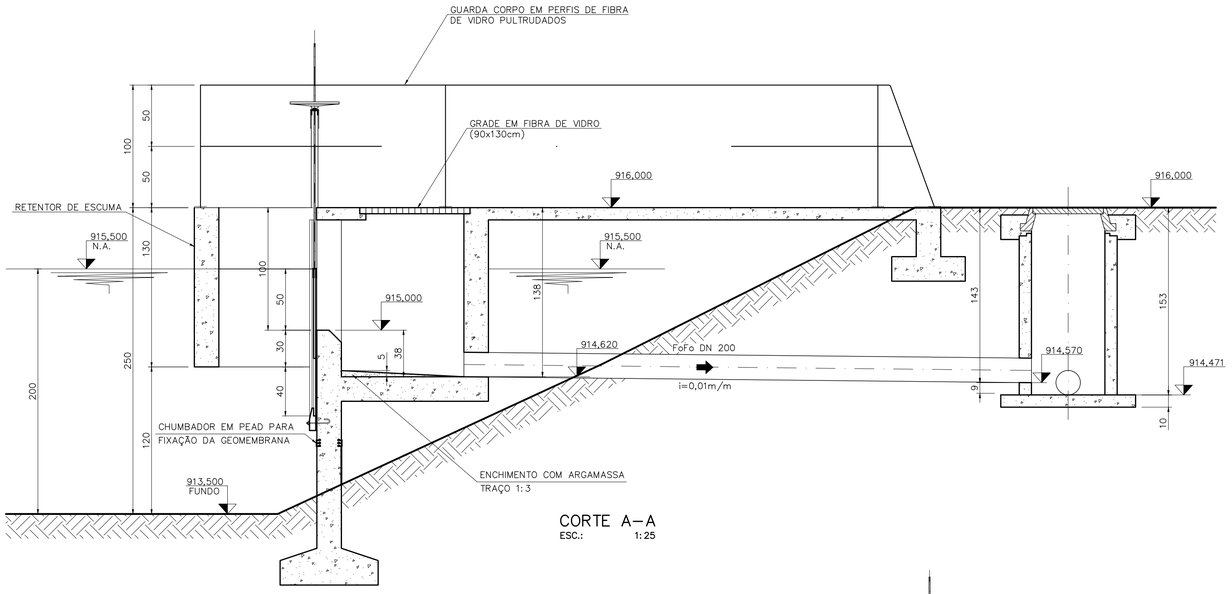

CORTE A–A
ESC.: 1:25

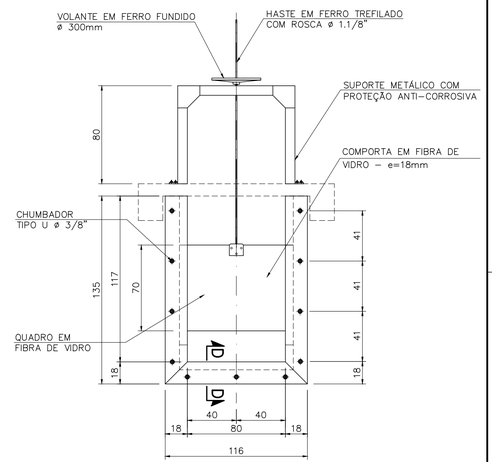

DETALHE DA COMPORTA
VISTA FRONTAL
ESC.: 1:25

NOTAS:

1– COTAS EM CENTÍMETROS, ELEVAÇÕES EM METROS, SALVO INDICAÇÃO CONTRÁRIA.

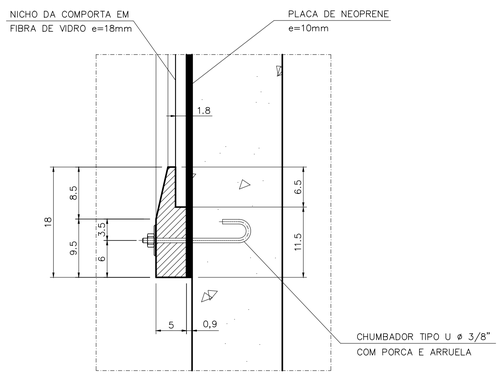

CORTE D–D
ESC.: 1:5

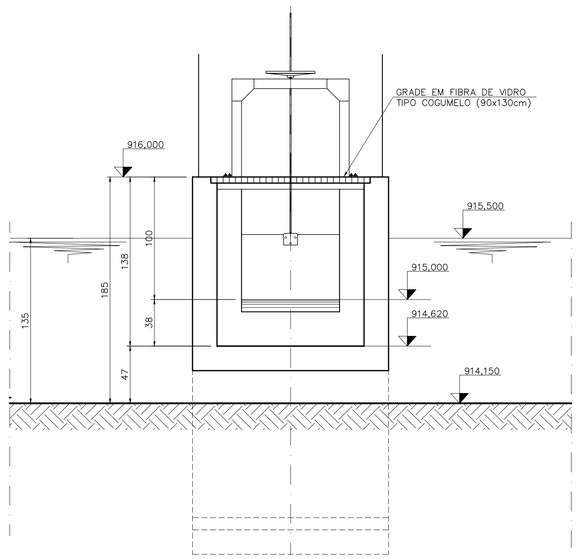

CORTE C–C
ESC.: 1:25

REV.	DESCRIÇÃO	DATA	EXEC.	VERIF.	APROV.
0	EMISSÃO INICIAL	01/2022	EDÉSIO.	XXXXX	FLS

CONTRATADA: ENPROCON

CONTRATO Nº: 033/2021

RESP.TÉCN.: FREDERICO LUCIANO SANTOS

REG.CREA: 76.769/D

ADMINISTRAÇÃO MUNICIPAL

MAYCON CRISTIAN DE PAIVA SOUZA
SECRETÁRIO MUNICIPAL DE INFRAESTRUTURA, TRANSPORTE E OBRAS

CONTRATANTE:

MUNICÍPIO DE RIO PARANAÍBA

PROGRAMA:

MUNICÍPIO/ÁREA:

RIO PARANAÍBA
Distrito Sede

TÍTULO:

SISTEMA DE ESGOTAMENTO SANITÁRIO
ESTAÇÃO DE TRATAMENTO DE ESGOTOS
INTERLIGAÇÃO
CDV E CAIXA DE COLETA DE EFLUENTE LAGOA FACULTATIVA – PLANTAS, CORTES E DETALHES

DATA:	ESCALA:	PRANCHA:
JANEIRO/2022	INDICADA	28/50

ARQUIVO: 27a31_RP_ETE_INTERLIGACAO_PLANTA

A1