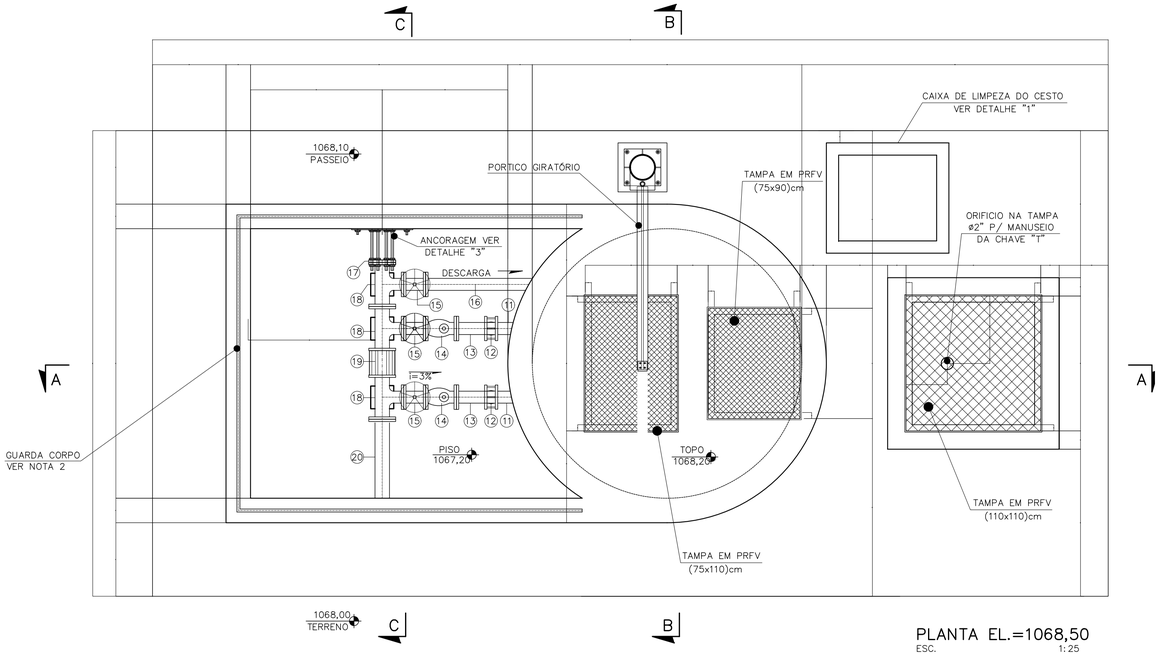

PLANTA EL.=1068,50
ESC. 1:25

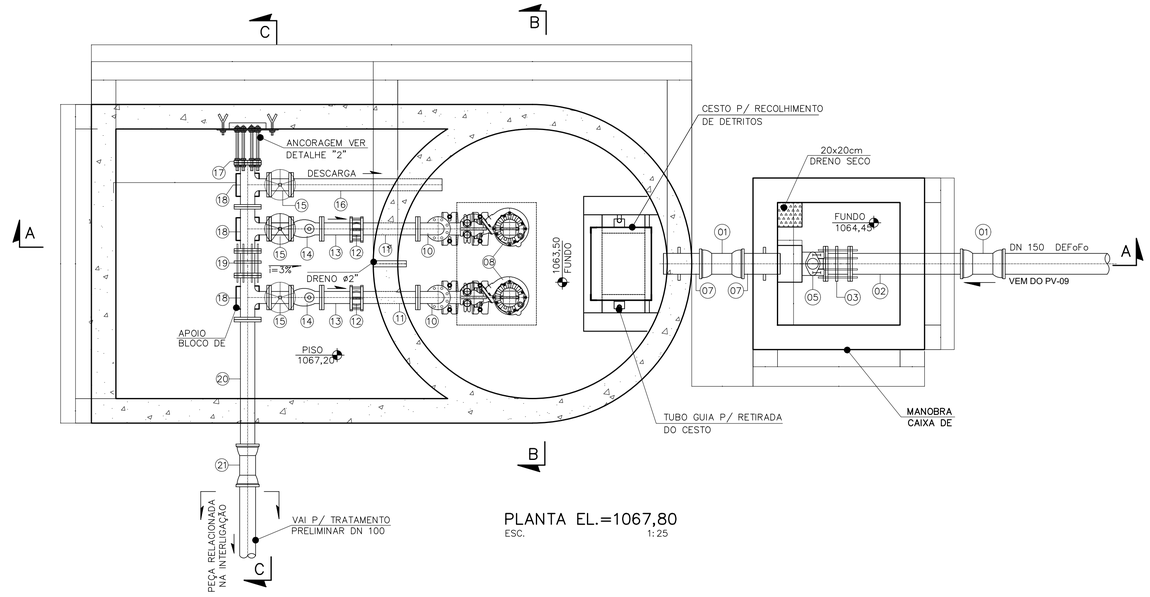

PLANTA EL.=1067,80
ESC. 1:25

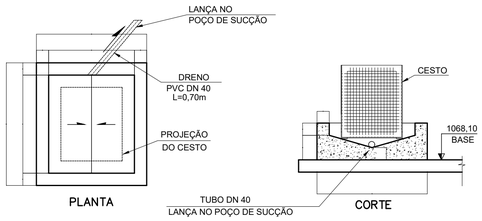

DETALHE "1" – CAIXA DE LIMPEZA DO CESTO
ESC. 1:25

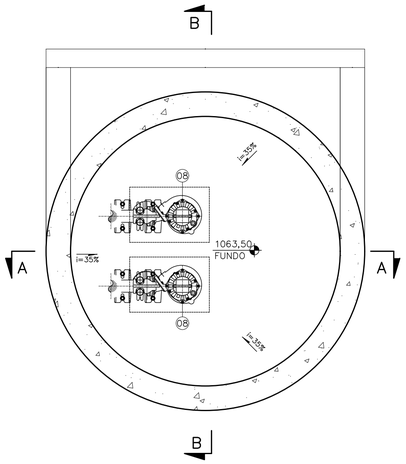

PLANTA EL.=1063,55
ESC. 1:25

NOTAS:

1 – DIMENSÕES EM CENTÍMETRO, ELEVAÇÕES EM METRO, EXCETO INDICAÇÃO CONTRÁRIA.

2 – GUARDA–CORPO TIPO 5 ENMAC (OU EQUIVALENTE) MONTADO COM PERFIS FABRICADOS PELO PROCESSO DE PULTRUSÃO INTERLIGADOS POR INSERTOS EM FIBRA DE VIDRO, RODAPÉS COM REBITE EM AÇO INOX (VER ESPECIFICAÇÃO NO VOLUME IV–TOMO IV).

3 – OS COMPONENTRES METÁLICOS DESTA UNIDADE QUE NÃO FOREM EM INOX/ALUMÍNIO, DEVERÃO TER SUA SUPERFÍCIE PREPARADA COM:
– JATEAMENTO ABRASIVO CONFORME NORMA SSPC–1068 (SIS SA 2,5)
PINTURA EM COALTAR EPOXI/ALCATRÃO DE ULHA EM 2 DEMÃOS DE 200μ CADA.

4 – PRFV: PLÁSTICO REFORÇADO COM FIBRA DE VIDRO.
5 – PARA A PROTEÇÃO DAS ESTRUTURAS INTERNAS DE CONCRETO, APLICAR TRATAMENTO QUÍMICO A BASE DE CONCENTRADO EM PÓ SOBRE O CONCRETO FRESCO (Xypex CONCENTRADO DS–1 OU SIMILAR).

6 – MATERIAL FORNECIDO POR FABRICANTE DA BOMBA.

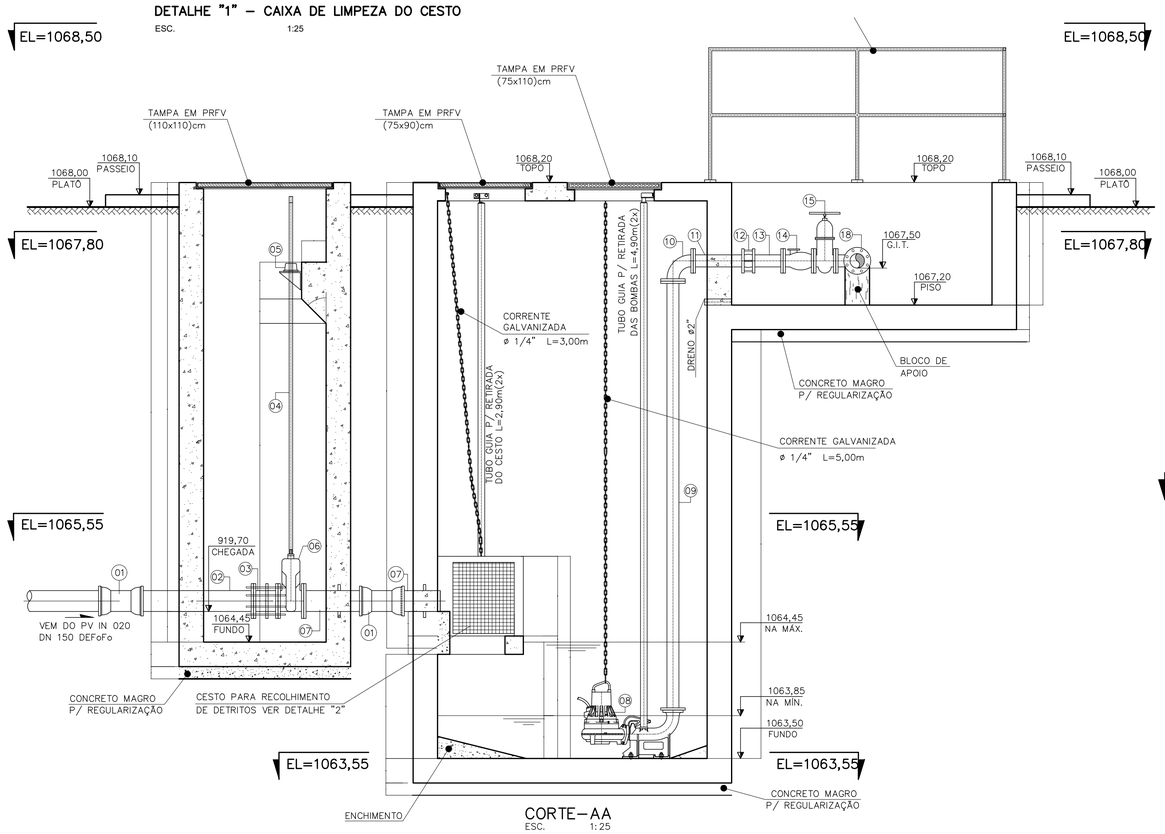

CORTE–AA
ESC. 1:25

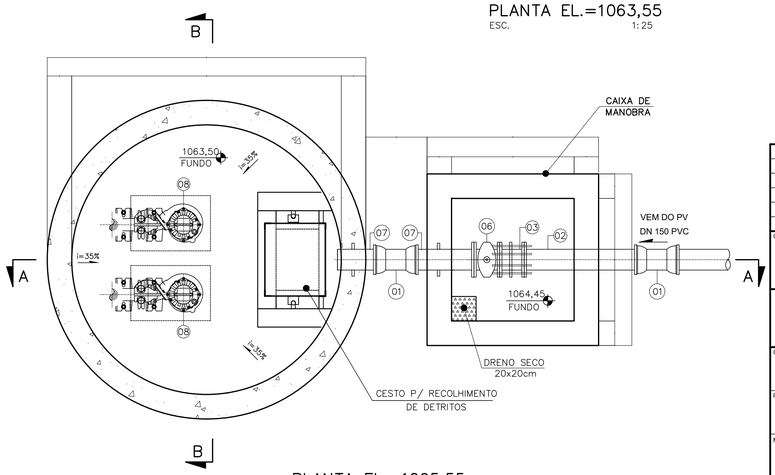

PLANTA EL.=1065,55
ESC. 1:25

REV	DESCRIÇÃO	DATA	EXEC	VERIF.	APROV.
0	EMISSÃO INICIAL	01/2022	EDÉSIO.	XXXXX	FLS

CONTRATADA: ENPROCON

CONTRATO Nº: 033/2021
RESP.TÉCN.: FREDERICO LUCIANO SANTOS
REG.CREA: 76.769/D

ADMINISTRAÇÃO MUNICIPAL
MAYCON CRISTIAN DE PAIVA SOUZA
SECRETÁRIO MUNICIPAL DE INFRAESTRUTURA, TRANSPORTE E OBRAS

CONTRATANTE:
MUNICÍPIO DE RIO PARANAÍBA

PROGRAMA:

MUNICÍPIO/ÁREA:
RIO PARANAÍBA
Distrito Sede

TÍTULO:
SISTEMA DE ESGOTAMENTO SANITÁRIO
ESTAÇÃO ELEVATÓRIA DE ESGOTOS
Estação Elevatória de Esgotos 01 (EEE–01)
Plantas e Cortes e LM

DATA: JANEIRO/2022
ESCALA: INDICADA
PRANCHA: 10/50
ARQUIVO: 10a11_RP_EEE_01.dwg

A1