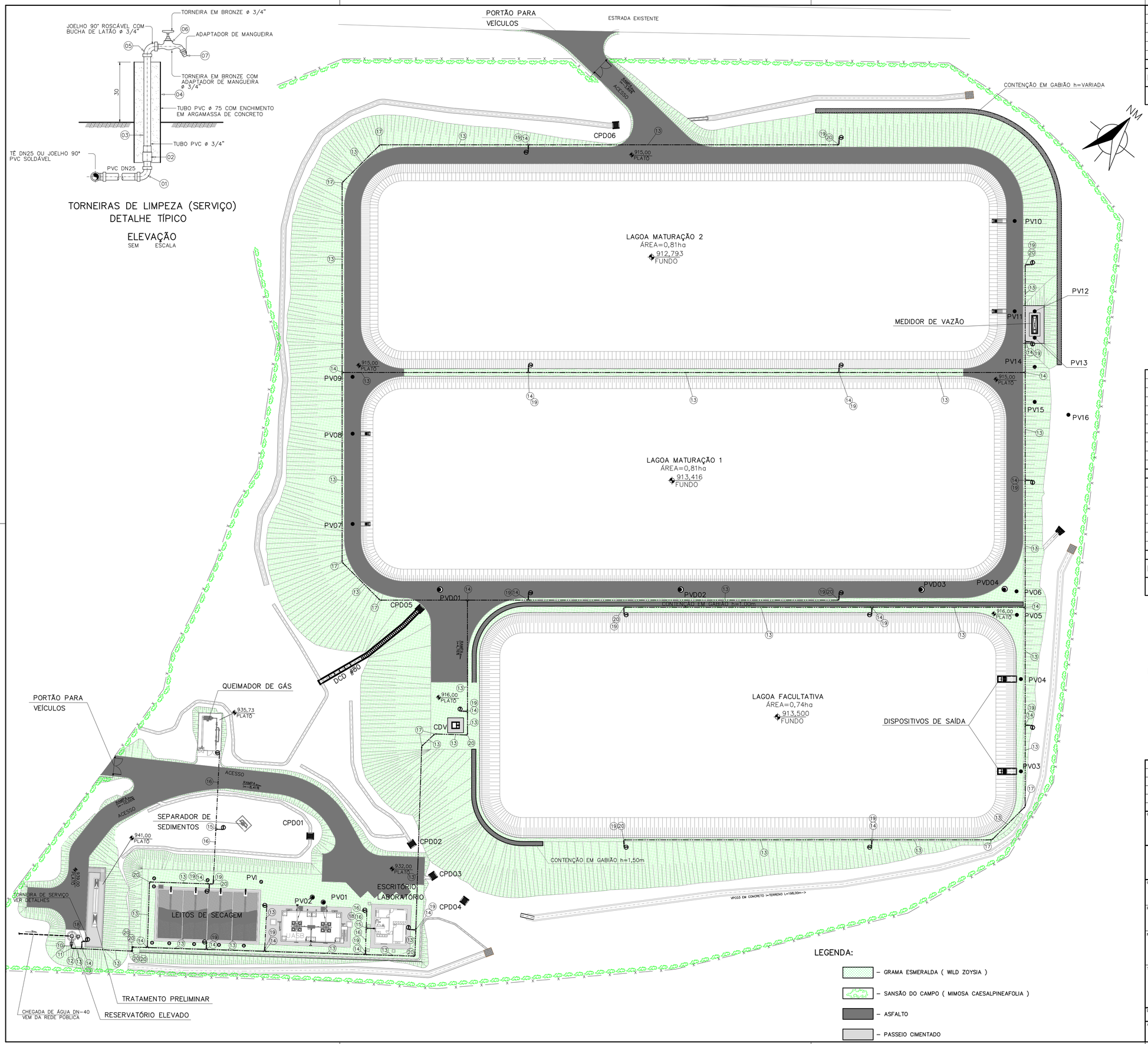

TORNEIRAS DE LIMPEZA (SERVIÇO)
DETALHE TÍPICO

ELEVAÇÃO
SEM ESCALA

–	ÁREA PARA PISO DE PASSEIO EM CONCRETO MAGRO	–	m2	350
–	PAVIMENTO ASFATICO MISTURA A FRIO PMF	–	m2	3.672
–	GRAMA EM PLACAS	–	m2	9.455
–	SANSÃO DO CAMPO	–	un	338
–	PORTÃO PARA VEÍCULOS	–	un	02
	URBANIZAÇÃO			
ITEM	DESCRIÇÃO	DIÂM.	UNID.	QUANT.

RELAÇÃO DE MATERIAIS

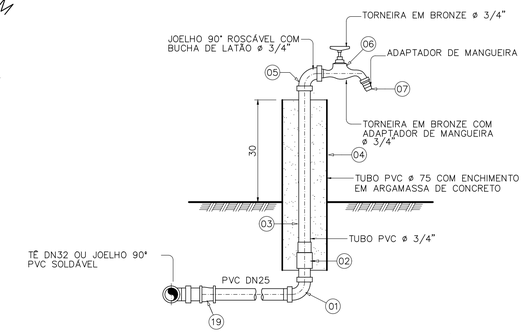

TORNEIRAS DE LIMPEZA (SERVIÇO)
DETALHE TÍPICO

ELEVAÇÃO
SEM ESCALA

20	JOELHO 90° SOLDÁVEL – NBR 5648	32	Pç	12
19	LUVA DE REDUÇÃO SOLDÁVEL – NBR 5648	32x25	Pç	22
18	JOELHO 90° SOLDÁVEL – NBR 5648	25	Pç	09
17	JOELHO 45° SOLDÁVEL – NBR 5648	32	Pç	08
16	TUBO EM PVC SOLDÁVEL – NBR 5626	25	m	70
15	TÊ EM PVC SOLDÁVEL – NBR 5648	25X25	un	02
14	TÊ EM PVC SOLDÁVEL – NBR 5648	32X32	un	22
13	TUBO EM PVC SOLDÁVEL – NBR 5626	32	m	1.059
12	LUVA DE REDUÇÃO SOLDÁVEL – NBR 5648	40x32	Pç	01
11	JOELHO 90° SOLDÁVEL – NBR 5648	40	Pç	01
10	TUBO EM PVC SOLDÁVEL – NBR 5626	40	m	1,00
	ABASTECIMENTO DE ÁGUA – DISTRIBUIÇÃO			
07	ADAPTADOR DE MANGUEIRA	3/4"	un	22
06	TORNEIRA EM BRONZE COM ADAPTADOR DE MANGUEIRA	3/4"	un	22
05	JOELHO 90° SOLDÁVEL COM BUCHA DE LATÃO	3/4"	un	22
04	TUBO DE PVC ESGOTO (BRANCO) L=0.60m	75	un	22
03	TUBO DE PVC ROSCÁVEL L=0.60m	3/4"	un	22
02	LUVA DE PVC SOLDÁVEL COM ROSCA	25x3/4	un	22
01	JOELHO DE 90° EM PVC SOLDÁVEL	25	m	22
	ABASTECIMENTO DE ÁGUA – TORNEIRAS DE SERVIÇO			
ITEM	DESCRIÇÃO	DIÂM.	UNID.	QUANT.

RELAÇÃO DE MATERIAIS

NOTAS:
1– COTAS EM CENTÍMETROS, ELEVAÇÕES EM METROS, SALVO INDICAÇÃO CONTRÁRIA.

REV.	DESCRIÇÃO	DATA	EXEC.	VERIF.	APROV.
0	EMISSÃO INICIAL	01/2022	EDÉSIO	XXXXX	FLS

CONTRATADA: ENPROCON

CONTRATO Nº: 033/2021
RESP.TÉCN.: FREDERICO LUCIANO SANTOS
REG.CREA: 76.769/D

ADMINISTRAÇÃO MUNICIPAL
MAYCON CRISTIAN DE PAIVA SOUZA
SECRETÁRIO MUNICIPAL DE INFRAESTRUTURA, TRANSPORTE E OBRAS

CONTRATANTE:
MUNICÍPIO DE RIO PARANAÍBA

PROGRAMA:

MUNICÍPIO/ÁREA:
RIO PARANAÍBA
Distrito Sede

TÍTULO:
SISTEMA DE ESGOTAMENTO SANITÁRIO
ESTÇÃO DE TRATAMENTO DE ESGOTOS
URBANIZAÇÃO
PLANTA

DATA: JANEIRO/2022
ESCALA: 1:600
PRANCHA: 23/50
ARQUIVO: 23_RP_ETE_URBANIZACAO_PLANTA.dwg

A1